COMORGA
Hebezeuge Levage Sollevamento

Stromzuführung Schiene

Einzelteile

Mit Laufschiene und Kabelwagen Stahl verzinkt.

Spezifikationen

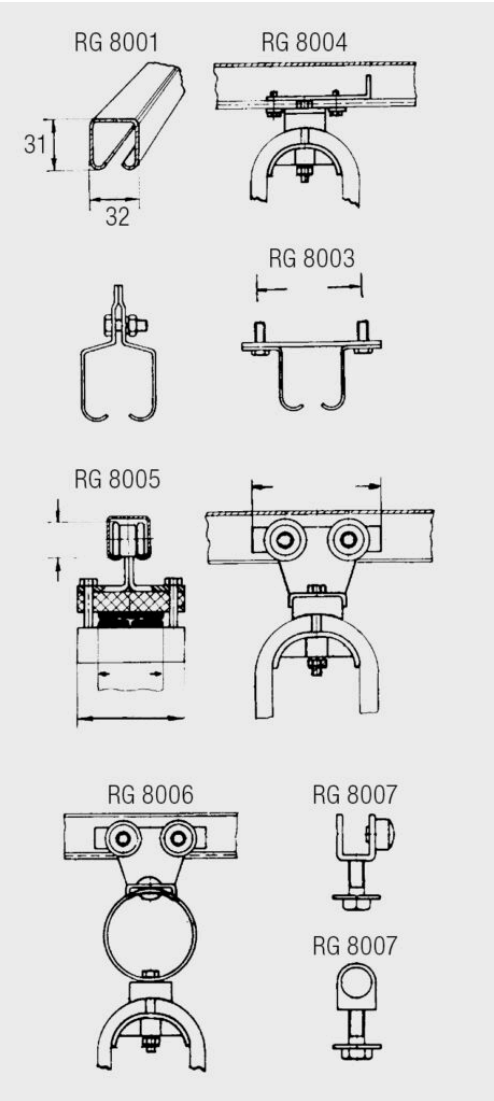

Typ	Einzelteile Tragkraft pro Wagen 20 kg	Preis CHF Stück
RG8001	Laufschiene, verzinkt (L = 5m)*	7.50
RG8004	Endklemme mit Kabelhalterung*	14.30
RG8002R	Laufschienen-Verbinder*	9.90
RG8003	Aufhängungen (alle 1.5 m)*	4.50
RG8005	Kabeltragwagen*	12.60
RG8006	Mitnehmerwagen*	20.40
RGCOM8	Steuerkatze**	176
RG8007	Schienenstopper**	9.90
Tdf	Elektrisches Flachkabel*	

COMORGA
Hebezeuge Levage Sollevamento

Typ	Einzelteile Tragkraft pro Wagen 20 kg	Preis CHF Stück
STB	Stopfbüchsen*	
CM-1	Ausleger mit Klammern komplett	24
2340-12	Klammern für Profil 2331-1	4.80
2340-13	Aufhängungen für Laufschiene RG8001/7001	4.80
2331-1	Profil	8.30

* B-EL Einschienenbahnen und La□ngsstromzufu□hrungen
* B-QS Querstromzufu□hrungen mit Steuerleitung
** B-SV Steuerleitung mit verschiebbarer Steuerkatze