COMORGA
Hebezeuge Levage Sollevamento

COMLIFT

839K-CO

Seil-Umlenkrolle mit fester Konsole

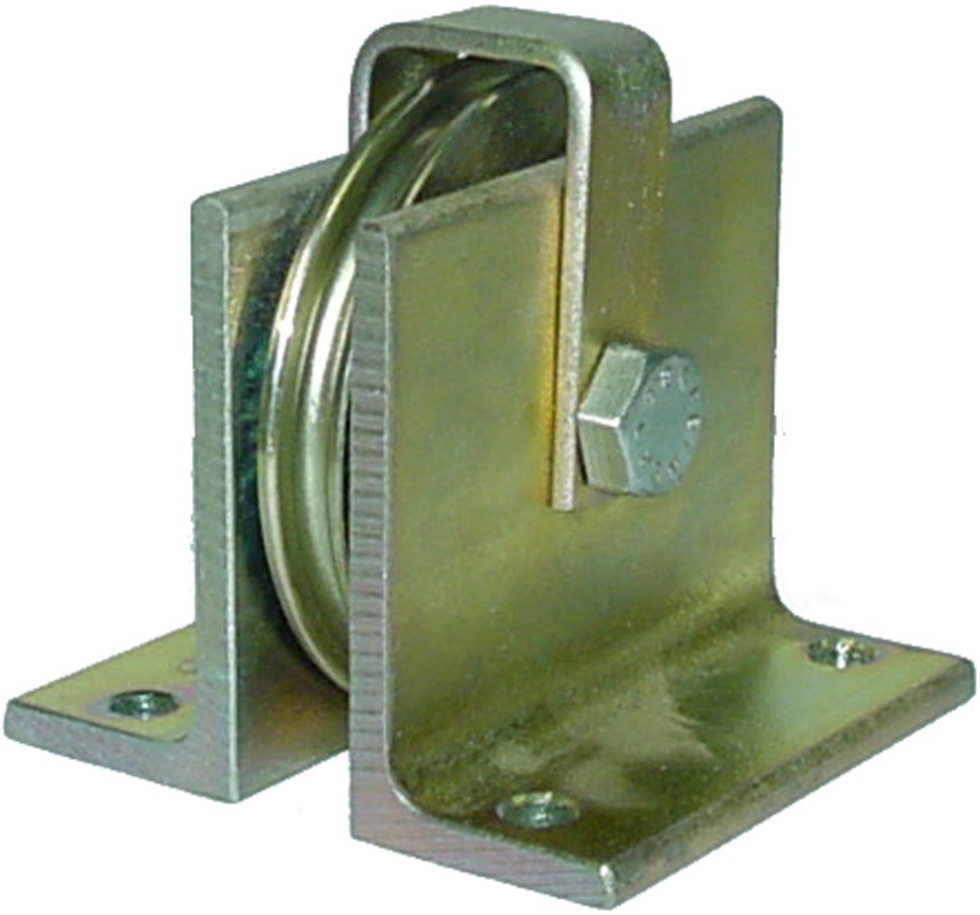

Seil-Umlenkrolle mit fester Konsole 839K-CO

- Stahl gedreht
- mit einem Kugellager 6203ZZ/2RS
- Konsole verzinkt
- Seilentgleisungsbügel verstellbal

Befestigungsschrauben der Güteklasse 8.8 verwenden
Belastungswerte auf die Seilrolle beachten

Spezifikationen

Typ	Durchmesser mm	Seildurchmesser max. mm	Traqgkraft kg FEM 1Bm/M3	Traqgkraft kg FEM 1Am/M4	Traqgkraft kg FEM 2m/M5	Gewicht kg	Preis CHF
839K-CO-60	60	6	700	560	450	0,6	29
839K-CO-80	80	6	700	560	450	1,0	32
839K-CO-90	90	6	700	560	450	1,5	37
839K-CO-100	100	6	700	560	450	1,8	40
839K-CO-120	120	6	700	560	450	2,4	48

Masszeichnungen / Abmessungen / Anleitungen

Typ	Abmessung A	Abmessung B	Abmessung C	Abmessung E	Abmessung F	Abmessung G	Abmessung H	Abmessung I	Abmessung K
839K-CO-60	40	45	9	60	77	5	35	35	47
839K-CO-80	60	80	9	80	77	5	45	45	66
839K-CO-90	70	80	9	90	97	6	50	50	76
839K-CO-100	80	80	9	100	97	6	55	55	86
839K-CO-120	100	80	9	120	97	6	65	65	106

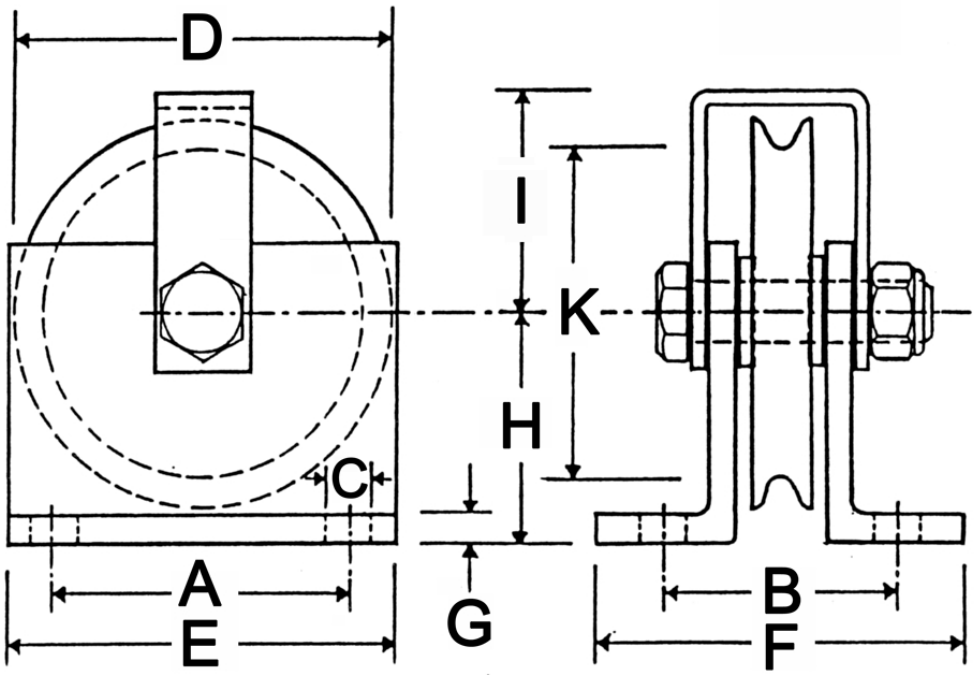
D
I
K
H
C
A
E
G
B
F