COMORGA
Hebezeuge Levage Sollevamento

COMLIFT

ECONOMY LINE PA-D

Kleine elektrische Seilwinde

Für den leichten Einsatz
Einschaltdauer nur 20 %, dies entspricht 2 min Dauerbetrieb in 10 min

- Blechgehäuse lackiert
- Mit Endschalter oben, unten
- Einphasenmotor 230 V
- Steuerbirne mit Steuerkabel 1.5 m
- PA-300D-18-6 und PA-600D-22-6 mit 6 m Steuerkabel– Direktsteuerung mit NOT-AUS
- PA300, 600, 1000 Wireless
- Netzkabel 0.5 m
- Inkl. Seil und Haken, 1- oder 2-strängig einsetzbar

Spezifikationen

Typ	Nutzlast kg Stränge 1	Nutzlast kg Stränge 2	Preis CHF / Winde mit Briden BR	Winde mit Fahrwerk zum Stossen Typ	Geschwindigkeit m/mm Stränge 1	Geschwindigkeit m/mm Stränge 2	Seil ø mm	Seilaufnahme Stränge1 m	Seilaufnahme Stränge 2 m	Motor 230 V 50 Hz kW	Gewicht kg mit Seil	Bauhöhe mm H1	Bauhöhe mm H2	Bauhöhe mm H3
PA-300D-18	150	300	250	COPT-300	8	4	3,0	18	9	0,55	12,5	300	360	60
PA-300D-18-6	150	300	310	COPT-300	8	4	3,0	18	9	0,55	12,5	300	360	60
PA-600D-12	300	600	340	COPT-600	8	4	4,5	12	6	1,05	17,5	340	405	65
PA-600D-22	300	600	375	COPT-600	8	4	4,5	22	11	1,05	19,0	340	405	65
PA-600D-22-6	300	600	460	COPT-600	8	4	4,5	22	11	1,05	19,0	340	405	65
PA-800D-12	400	800	585	COPT-800	8	4	5,0	12	6	1,35	19,0	380	445	65
PA-800D-22	400	800	640	COPT-800	8	4	5,0	22	11	1,35	21,5	380	445	65
PA-1000D-12	500	990	820	COPT-1000	8	4	5,5	12	6	1,60	34,0	430	500	70
PA-1000D-18	500	990	860	COPT-1000	8	4	5,5	18	9	1,60	36,0	430	500	70
PA-300-18-Wireless	150	300	495	COPT-300	8	4	3,0	18	9	0,55	12,5	300	360	60
PA-600-22-Wireless	300	600	590	COPT-600	8	4	4,5	22	11	1,05	19,0	340	405	65
PA-1000-18-Wireless	500	1000	995	COPT-1000	8	4	5,5	18	9	1,60	36,0	430	500	70

Optionen

Typ	Preis CHF
Schwenkarm HST-300-1100, Nutzlast 300 kg, Länge 1100 mm	110
Schwenkarm HST-600-750, Nutzlast 600 kg, Länge 750 mm	95
Fahrwerk zum Stossen COPT-300 für PA-300, Profilbreite 50–200 mm	350
Fahrwerk zum Stossen COPT-600 für PA-600, Profilbreite 50–200 mm	350
Fahrwerk zum Stossen COPT-800 für PA-800, Profilbreite 50–200 mm	450
Fahrwerk zum Stossen COPT-1000 für PA-1000, Profilbreite 50–200 mm	450
Elektrofahrwerk TD1 für alle PA-Seilwinden, für Profilbreite 68-110 mm, Fahrgeschwindigkeit 16.4 m/min	690

Masszeichnungen / Abmessungen / Anleitungen

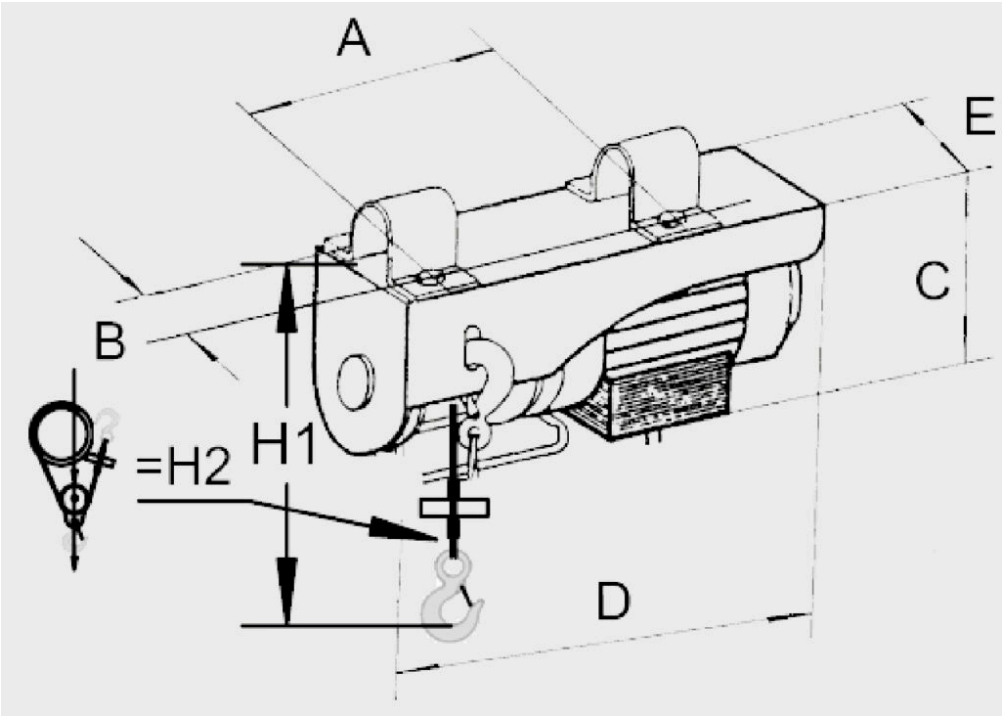

Abmessungen in mm

Typ						
	A	B	C	D	E	ø F
PA-300D-18	190	90	146	337	133	M8
PA-300D-18-6	190	90	146	337	133	M8
PA-600D-12	190	100	178	385	147	M10
PA-600D-22	190	100	178	410	147	M10
PA-600D-22-6	190	100	178	410	147	M10
PA-800D-12	190	100	178	410	147	M10
PA-800D-22	190	100	178	410	147	M10
PA-1000D-12	300	110	269	490	170	M12
PA-1000D-18	300	110	269	490	170	M12