COMORGA
Hebezeuge Levage Sollevamento

TERRIER
LIFTING CLAMPS & EQUIPMENT

FHX / FHSX

Hebegreifer für Horizontales Heben

- Für das horizontale Heben und Transportieren von Stahlplatten und anderer nicht-biegsamer Materialien
- Terrier FHX/FHSX-Hebeklemmen müssen immer paarweise (oder in mehreren Paaren) verwendet werden
- Greifbereich von: 0 bis 150 mm
- FHSX-Typen verfügen über einen größeren Greifbereich
- Maximale Tragfähigkeit 1000 – 25000 kg je Paar (auf Anfrage höhere Tragfähigkeit möglich)
- Kompaktes Design und hohe Tragfähigkeit
- Leichtgewichtiges Design für die einfache Handhabung
- Robust verschweißter Schwerlast-Körper

COMORGA
Hebezeuge Levage Sollevamento

Spezifikationen

Typ	Nutzlast kg	Greifbereich mm	Gewicht kg	Preis CHF	*	Typ	Nutzlast kg	Greifbereich mm	Gewicht kg	Preis CHF
FHX-1	1000	0-35	2.6	530		FHX-25	25000	0-60	33.0	3760
FHX-2	2000	0-60	7.0	670		FHSX-2	2000	0-100	9.2	830
FHX-3	3000	0-60	8.0	850		FHSX-3	3000	0-100	10.0	980
FHX-4	4000	0-60	13.0	1030		FHSX-4	4000	0-100	15.0	1130
FHX-6	6000	0-60	14.0	1180		FHSX-6	6000	0-100	16.5	1210
FHX-8	8000	0-60	19.0	1460		FHSX-8	8000	0-100	21.0	1760
FHX-10	10000	0-60	19.0	1730		FHSX-10	10000	0-100	22.0	2160
FHX-12	12000	0-60	19.0	1980		FHSX-12	12000	0-100	22.0	2250
FHX-15	15000	0-60	30.0	2960		FHSX-15	15000	0-150	53.0	4280

Masszeichnungen / Abmessungen / Anleitungen

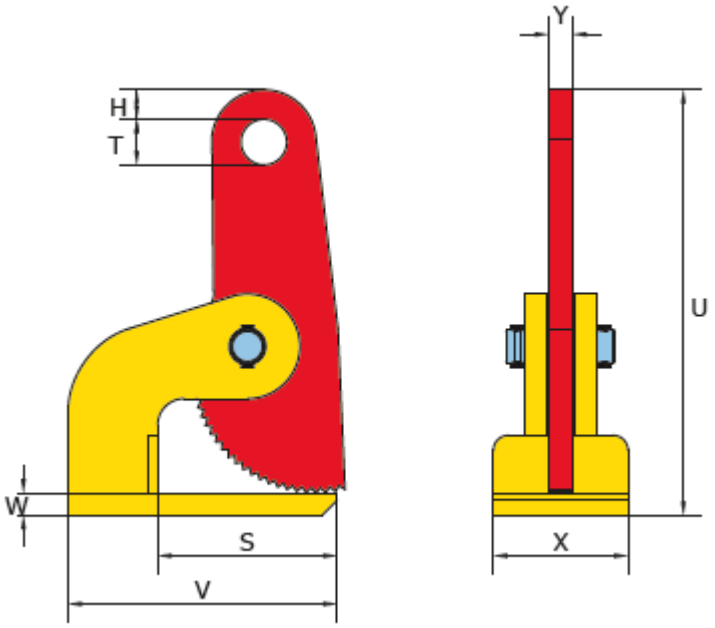

Typ	Abmessung V	Abmessung S	Abmessung W	Abmessung T	Abmessung H	Abmessung X	Abmessung U	Abmessung Y
THX-1	140	99	10	25	11.5	65	188	15
THX-2	180	118	15	30.5	19.5	90	287	16
THX-3	180	118	20	30.5	19.5	90	291	16

Typ	Abmessung V	Abmessung S	Abmessung W	Abmessung T	Abmessung H	Abmessung X	Abmessung U	Abmessung Y
THX-4	220	145	25	30.5	19.5	105	304	20
THX-6	220	145	25	30.5	19.5	110	307	20
THX-8	225	135	35	30.5	19.5	120	336	30
THX-10	225	135	35	30.5	19.5	120	336	30
THX-12	225	135	35	30.5	19.5	120	336	30
THX-15	262	147	35	43	21.5	160	344	35
THX-25	262	147	40	43	21.5	175	349	35
THSX-2	180	120	15	30.5	19.5	90	383	15
THSX-3	180	120	20	30.5	19.5	90	387	15
1HSX-4	220	145	25	30.5	19.5	105	414	20
THSX-6	220	145	25	30.5	19.5	120	414	20
THSX-8	225	135	35	30.5	19.5	120	428	30
THSX-10	225	135	35	30.5	19.5	120	428	30
THSX-12	225	135	35	30.5	19.5	120	428	30
THSX-15	350	240	35	45	27.5	140	665	35