COMORGA
Hebezeuge Levage Sollevamento

COMLIFT

COM-OCS-T

Elektronische Kranwaage

- Robustes Aluminiumgehäuse
- Schutzart IP5
- Aufhängeöse, drehbarer Lasthaken
- Helles rotes Leuchtdisplay 35 mm
- Überlastalarm beim Überschreiten der Nennlast
- Mechanischer Sicherheitsfaktor: 4
- Genauigkeit: 0.05 % der Nennlast
- Akkubetrieb über 80 h, inkl. Ladegerät
- Mit Infrarot-Fernbedienung bis 10 m Distanz
- Betriebstemperatur: –10° bis +40°
- Abschaltautomatik, Tarierungsfunktion, Haltefunkion, Spitzenwert

Spezifikationen

Typ	Preis CHF	Messlast ton	Feinteilung kg	Gewicht kg
COM-OCS-T-1000	790	1	0,5	12,5
COM-OCS-T-3000	850	3	1	12,5
COM-OCS-T-5000	890	5	2	14,0

Masszeichnungen / Abmessungen / Anleitungen

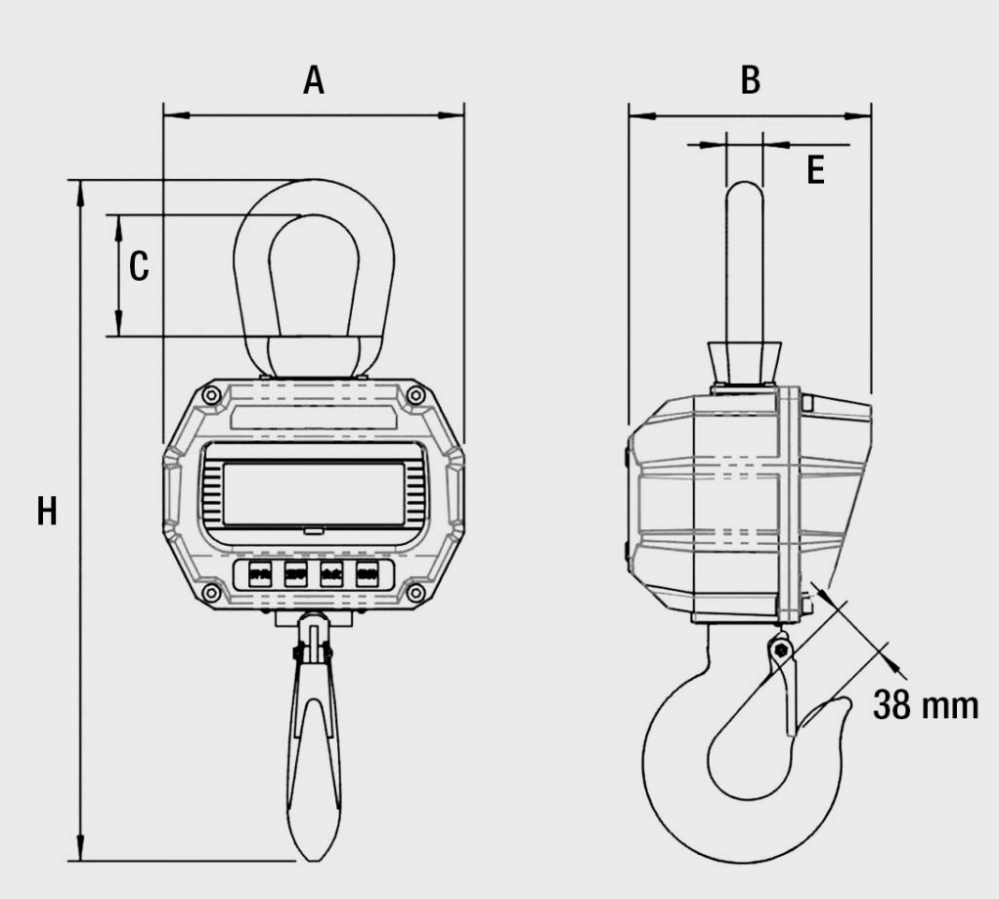

Abmessungen in mm

Typ						
	A	B	C	D	E	H

Typ						
COM-OCS-T-1000	255	210	112	68	40	420
COM-OCS-T-3000	255	210	112	68	40	420
COM-OCS-T-5000	255	210	112	68	45	450