COMORGA
Hebezeuge Levage Sollevamento

COMLIFT

SHH-M-TC 230V

Elektrokettenzug

Fertig ausgerüstet mit 6m Hubhöhe
Weitere Hubhöhen: auf Anfrage

- Tragkraft 250 – 1000kg / Kettenstränge 1-2 / Aufhängung Haken
- Einsatzklasse FEM 2m / Einschaltdauer 40% 1-strängig, 26.6% 2-strängig / Schutzart Aufzug IP54
- Hubmotor 230V 1ph.
- Schützsteuerung 24V / Not-Aus inkl.

- Überlastbegrenzung mit Rutschkupplung
- Stecker inkl. / Steuerkabellänge 5m
- Endschalter oben/unten / Kettenspeicher inkl.

Spezifikationen

Typ	Nutzlast kg	Stränge	Hubhöhe m	Hubgeschwindigkeit m/min	Preis CHF Haken
SHH-M-TC1-250-1-6	250	1	6	7/1.8	1930
SHH-M-TC1-500-2-6	500	2	6	3.5/0.9	2110
SHH-M-TC2-500-1-6	500	1	6	7/1.8	2220
SHH-M-TC2-1000-2-6	2000	2	6	3.5/0.9	2580

Optionen

Handfahrwerk LHTP-B zu	Fahrprofilbreite mm	Preis CHF
SHH-M-TC1-250-1	50-152	150
SHH-M-TC2-500-2	54-203	220
SHH-TC2-500-1	54-203	220
SHH-M-TC2-1000-2	64-203	275

Typ	Preis CHF
Funksteuerung kpl. angeschlossen	1080

Masszeichnungen / Abmessungen / Anleitungen

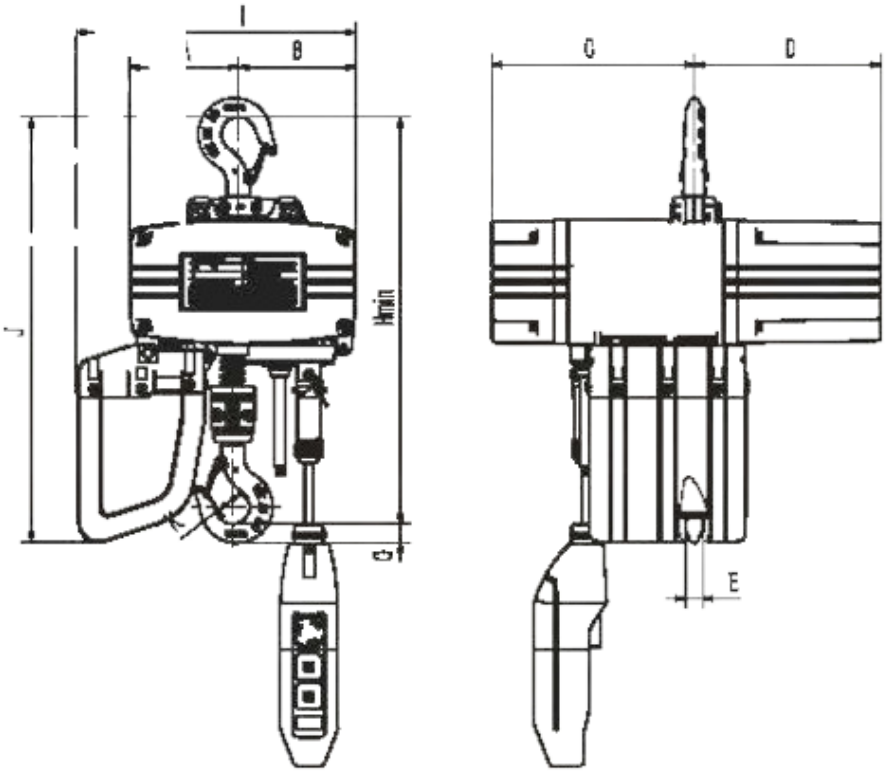

Typ	Motor kW	Gewicht kg mit Haken (6m Hub)	Höhe min. mm	Abmessung A	Abmessung B	Abmessung C	Abmessung D	Abmessung E	Abmessung G	Abmessung J	Abmessung K	Abmessung I
SHH-M-TC1-250-1	0.35	30	424	114	123	211	195	18	20	444	23	292
SHH-M-TC2-500-2	0.35	32	498	128	109	211	195	18	22	446	27	292
SHH-TC2-500-1	0.70	40	476	116	162	233	184	20	22	539	27	345
SHH-M-TC2-1000-2	0.70	48	597	131	147	233	184	20	25	553	31	345