COMORGA
Hebezeuge Levage Sollevamento

LIFTKET
WORKS 1948

Star Liftket 230 V

Elektrokettenzug

LIFTKET

LIFTKET

- Sehr leicht und kompakt, Aluminiumgehäuse
- Hohe Einschaltdauer, für hohe Hubhöhen geeignet
- Sehr leiser Betrieb
- Mit Sicherheits-Überlastrutschkupplung
- Mit Schützsteuerung 24 V Niederspannung in der Steuerbirne, somit auch für den sicheren Betrieb in feuchter Umgebung geeignet
- Endschalter für Heben und Senken
- Thermoschutz
- Standard Modelle, Aufhängung mit Öse, Haken, Hand- oder Elektrofahrwerk

Grundpreis mit 3 m Hub, Steuerkabel 2 m
1-phasig, mit Schützsteuerung

Spezifikationen

Typ	Bauform	Nutzlast kg	Stränge	Hubgeschwindigkeit m/min	Preis CHF mit 3 m Hub Öse		Preis CHF mit 3 m Hub Haken		Preis CHF mit 3 m Hub Stossen Handfahrwerk
125/1-8	030/01	125	1	8	2080		2180		2300
250/1-8	030/01	250	1	8	2080		2180		2300
500/2-4	030/01	500	2	4	2200		2300		2410
500/1-8	050/02	500	1	8	2580		2690		2800
1000/2-4	050/02	1000	2	4	2710		2820		2930
1000/1-6	070/01	1000	1	6	2930		3050		3190
2000/2-3	070/01	2000	2	3	3110		3220		3330

Optionen

Längere Lastkette, Mehrpreise

Mehrhub pro m zu Bauform	Aufzug 1-strängig	Aufzug 2-strängig	Preis CHF
030	X		35
030		X	70
050	X		35
050		X	70
070	X		40
070		X	80

	Preis CHF
Steuerkabelverlängerung pro m	10
Funksteuerung zu Elektrokettenzug kpl. angeschlossen (Elektrokettenzug ohne Fahrwerk)	1080
Funksteuerung zu Elektrokettenzug kpl. angeschlossen (Elektrokettenzug mit Elektrofahrwerk)	1280
Profilbreite Fahrwerk bis 300mm Bauform 030	180
Profilbreite Fahrwerk bis 300mm Bauform 050 / 070	180
Profilbreite Fahrwerk bis 300mm Bauform 090	270
Profilbreite Fahrwerk bis 300mm Bauform 110	270

Mehrpreis grösserer Kettenspeicher für Kette

* Auf Grund des hohen Kettengewichtes sind gewisse Kettenspeicher separat zu entlasten
** im Grundpreis inklusiv
max. Inhalt / Mehrpreis

für Bauform	Länge Lastkette m	Kettendimension mm /Länge Lastkette m	Preis CHF	für Bauform	Länge Lastkette m	Kettendimension mm /Länge Lastkette m	Preis CHF
030	8**	5/8	43	050, 070	8/5**	5/8 , 7/5	55
	10	5/10	6		10/8	5/10 , 7/8	8
	18	5/18	31		18/10	5/18, 7/10	27
	25	5/25	34		25/18	5/25 , 7/18	31
	40	5/40	76		40/24*	5/40 , 7/24	96

für Bauform	Länge Lastkette m	Kettendimension mm /Länge Lastkette m	Preis CHF	für Bauform	Länge Lastkette m	Kettendimension mm /Länge Lastkette m	Preis CHF
	60	5/60	156		60*	5/60	195
					30*	7/30	195
					70*	5/70	234
					90*	5/90	234
					40*	7/40	234
					50*	7/50	234
					60*	7/60	254

Masszeichnungen / Abmessungen / Anleitungen

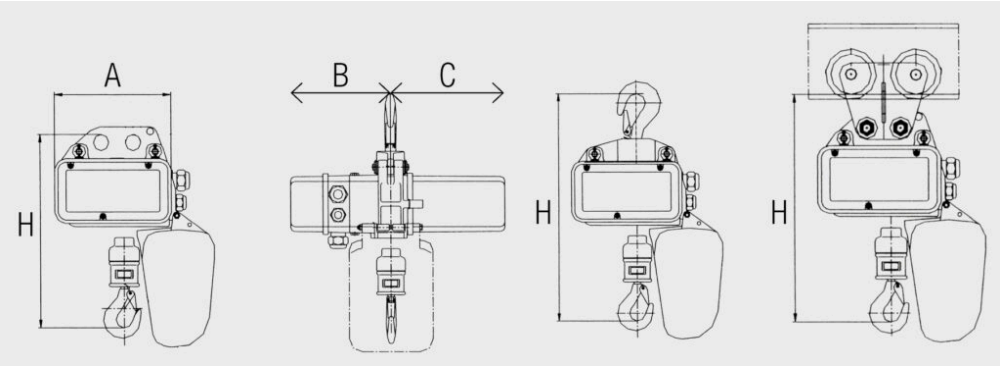

Bauform	Kettendimension mm	*	Bauform	Profilbreite Fahrwerk mm
030 / 050	5.2 x 15.0		030	50 - 106
070	7.2 x 21.0		050 / 070	66 - 135

Typ	Triebwerkklasse FEM	Triebwerk Motor kW	Abmessung H mm Oese	Abmessung H mm Haken	Abmessung H mm Handfahrwerk	Abmessung mm A	Abmessung mm B	Abmessung mm C	Gewicht kg mit 3m Hub
125/1-8	1Bm	0.35	380	438	406	212	192	220	18
250/1-8	1Bm	0.35	380	438	406	212	192	220	18
500/2-4	1Bm	0.35	428	486	454	212	192	220	21
500/1-8	1Bm	0.70	388	481	449	266	232	274	33
1000/2-4	1Bm	0.70	436	529	497	266	232	274	36
1000/1-6	1Bm	1.10	413	492	460	266	232	274	36

Typ	Triebwerkklasse FEM	Triebwerk Motor kW	Abmessung H mm Oese	Abmessung H mm Haken	Abmessung H mm Handfahrwerk	Abmessung mm A	Abmessung mm B	Abmessung mm C	Gewicht kg mit 3m Hub
2000/2-3	1Bm	1.10	514	593	561	266	232	274	41