COMORGA
Hebezeuge Levage Sollevamento

COMLIFT

BLDN-YT-STL

Elektrische Seilwinde 300/600 kg

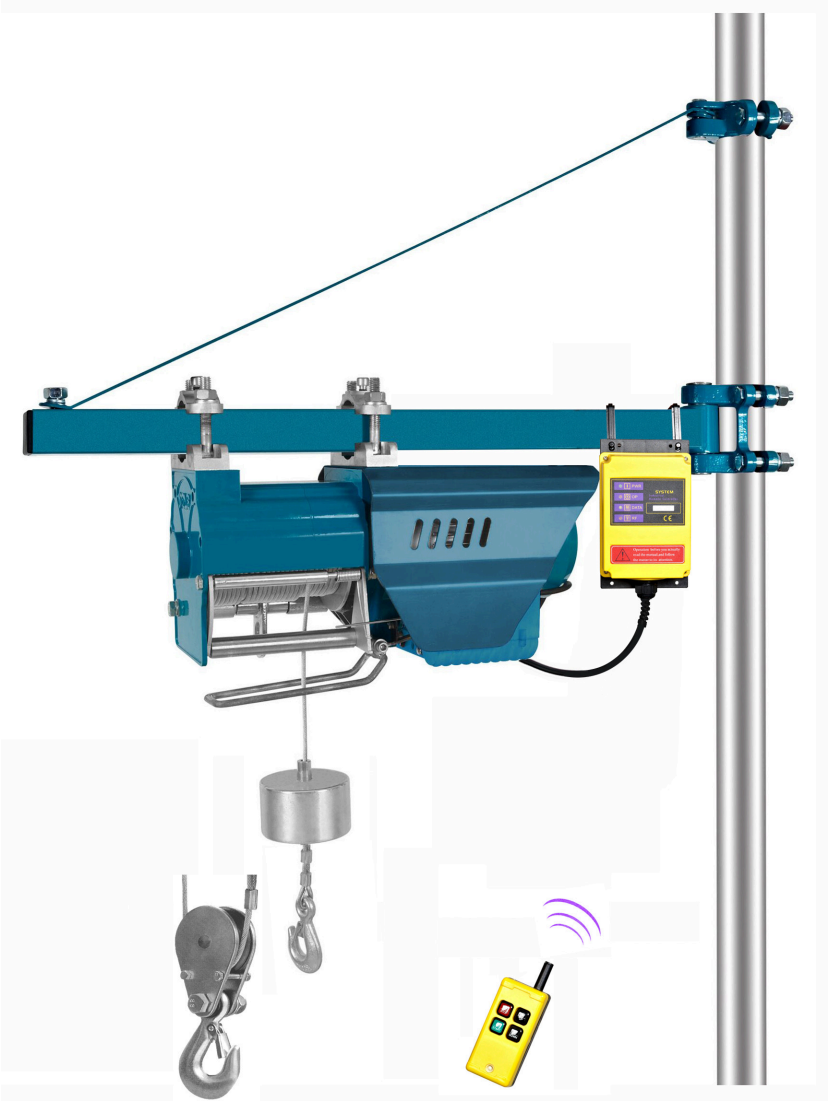

Für den einfachen Einsatz
Einschaltdauer 20 % dies entspricht 2 min Dauerbetrieb in 10 min

Nutzung 1-strängig:

- Nutzlast 300 kg,
- Hubhöhe 35 m,
- Geschwindigkeit 15 m/min,

- Schwenkarmlänge 1100 mm

Nutzung 2-strängig:

- Nutzlast 600 kg,
- Hubhöhe 17 m,
- Geschwindigkeit 7.5 m/min,
- Schwenkarmlänge 750 mm

Massives Schutzgehäuse über dem Motor
Mit Endschalter für oberste Hakenstellung und Schlaffseilabschaltung, Abschaltung Seilende
Mit Funksteuerung inkl. Not-Steuerbirne mit Stecker
Motor einphasig 230 V, 50 Hz, 1.3 kW
Eigengewicht Winde 26 kg

Spezifikationen

Typ	Nutzlast	Hubhöhe m	Preis CHF	Geschwindigkeit m/min	Motor V	Motor kW	Gewicht kg
BLDN-YT-STL	300/600kg	35/17	950	15/7,50	230	1,30	26

Optionen

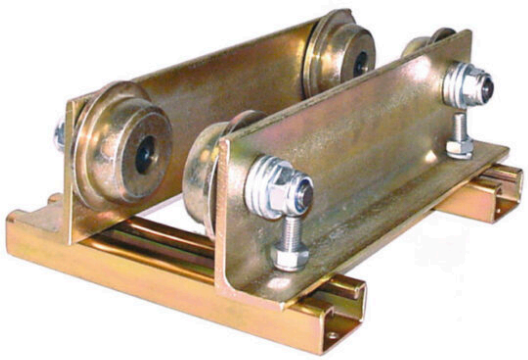

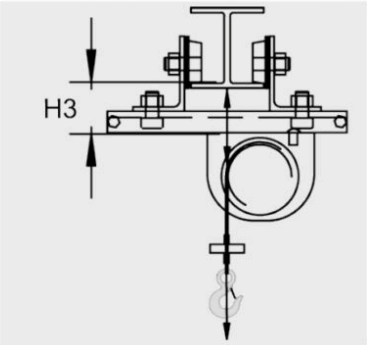

Option		Preis CHF
Roll-Fahrwerk für Profil 50–200 mm COPT-600-STL		450