COMORGA
Hebezeuge Levage Sollevamento

COMLIFT

839K-CO

Poulie de renvoi pour câble en acier

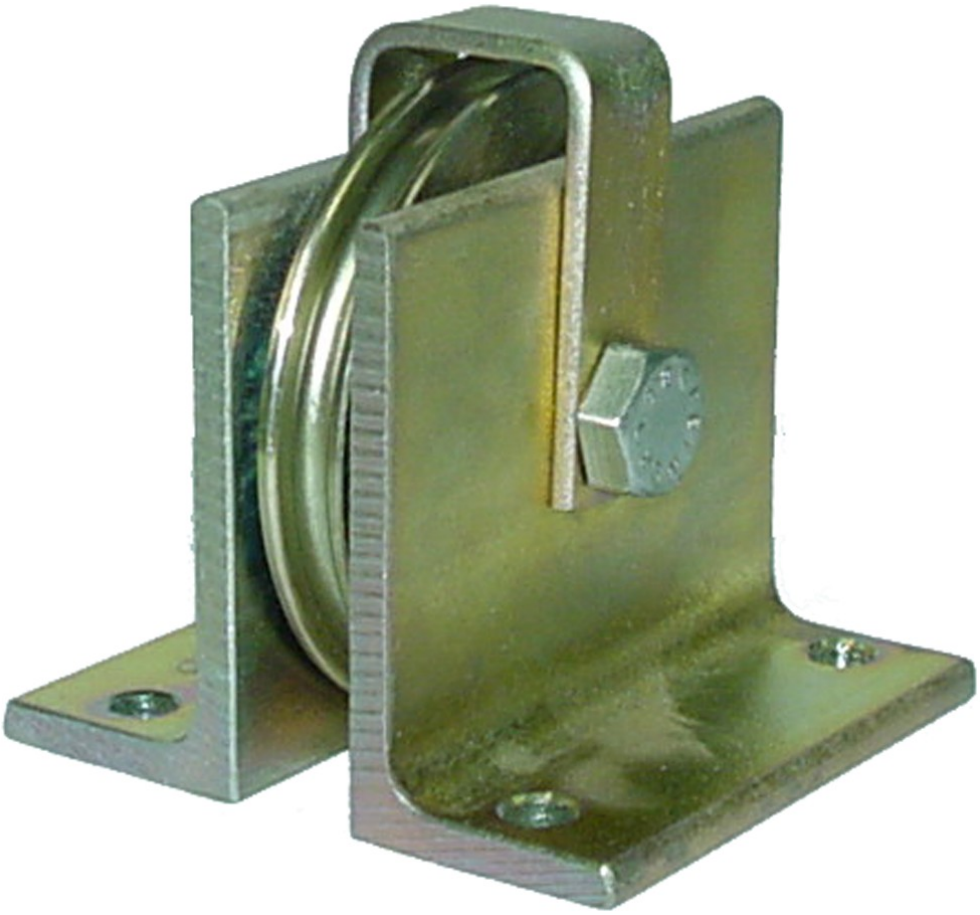

Poulie de renvoi pour câble en acier 839K-CO

- Poulie en acier tourné
- avec roulement à billes 6203ZZ/2RS
- Console zingué
- Etrier anti-déraileur réglable

Utiliser boulons de fixation de la classe 8.8
Respectez les valeurs de charge sur la poulie

Spécifications

Type	Diamètre mm	Diamètre câble max. mm	Charge utile kg FEM 1Bm/M3	Charge utile kg FEM 1Am/M4	Charge utile kg FEM 2m/M5	Poids kg	Prix CHF
839K-CO-60	60	6	700	560	450	0,6	29
839K-CO-80	80	6	700	560	450	1,0	32
839K-CO-90	90	6	700	560	450	1,5	37
839K-CO-100	100	6	700	560	450	1,8	40
839K-CO-120	120	6	700	560	450	2,4	48

Dessins cotés et dimensions

Type	Dimension A	Dimension B	Dimension C	Dimension E	Dimension F	Dimension G	Dimension H	Dimension I	Dimension K
839K-CO-60	40	45	9	60	77	5	35	35	47
839K-CO-80	60	80	9	80	77	5	45	45	66
839K-CO-90	70	80	9	90	97	6	50	50	76
839K-CO-100	80	80	9	100	97	6	55	55	86
839K-CO-120	100	80	9	120	97	6	65	65	106

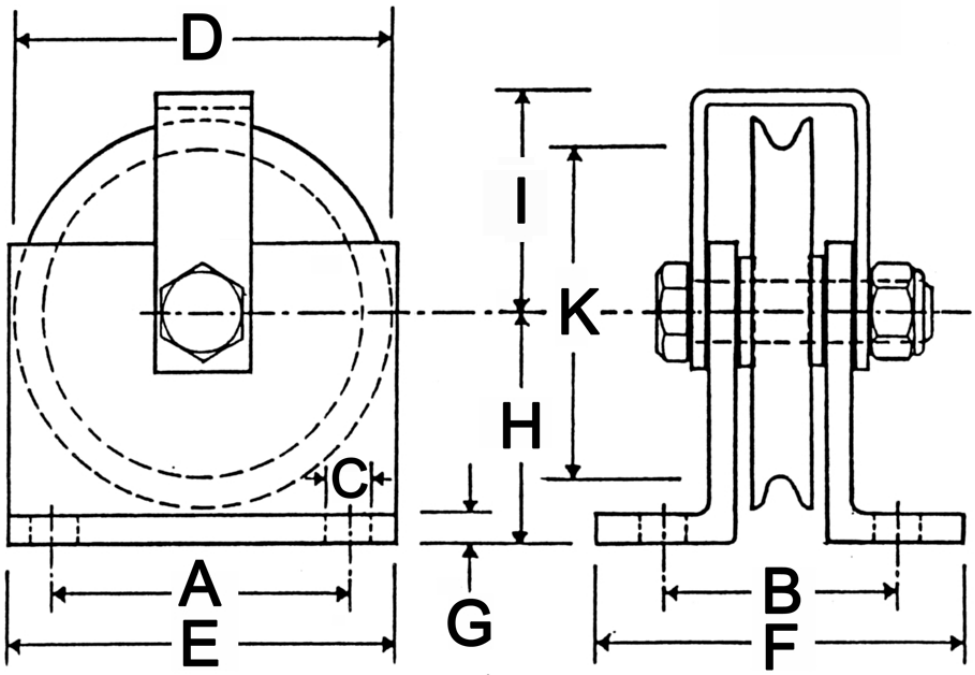
D
I
K
H
C
A
E
G
B
F