COMORGA
Hebezeuge Levage Sollevamento

COMLIFT

ECONOMY LINE PA-D

Petit treui électrique a câble

Pour service léger
Facteur de marche seulement 20 % facteur de marche limité 2 min en service sur 10 min

- Carter en tôle d'acier
- Avec fin de course haut, bas
- Moteur monophasé 230 V
- Boîte de commande avec câble de 1.5 m
- PA-300D-18-6 et PA-600D-22-6 avec câble de commande 6 m
- Commande directe avec arrêt d'urgence
- Câble d'alimentation 0.5 m
- Câble acier et crochet inclus, utilisation sur 1 ou 2 brins

Spécifications

Type	Charge utile kg brin 1	Charge utile kg brins 2	Prix CHF / treuil avec brides BR	Treuil avec chariot pour pousser Type	Vitesse m/mm brin 1	Vitesse m/mm brins 2	câble ø mm	Prise de câble brins 1 m	Prise de câble brins 2 m	Moteur 230 V, 50 Hz kW	Poids kg avec câble	Hauteur de construction mm H1	Hauteur de construction mm H2	Hauteur de construction mm H3
PA-300D-18	150	300	250	COPT-300	8	4	3,0	18	9	0,55	12,5	300	360	60
PA-300D-18-6	150	300	310	COPT-300	8	4	3,0	18	9	0,55	12,5	300	360	60
PA-600D-12	300	600	340	COPT-600	8	4	4,5	12	6	1,05	17,5	340	405	65
PA-600D-22	300	600	375	COPT-600	8	4	4,5	22	11	1,05	19,0	340	405	65
PA-600D-22-6	300	600	460	COPT-600	8	4	4,5	22	11	1,05	19,0	340	405	65
PA-800D-12	400	800	585	COPT-800	8	4	5,0	12	6	1,35	19,0	380	445	65
PA-800D-22	400	800	640	COPT-800	8	4	5,0	22	11	1,35	21,5	380	445	65
PA-1000D-12	500	990	820	COPT-1000	8	4	5,5	12	6	1,60	34,0	430	500	70
PA-1000D-18	500	990	860	COPT-1000	8	4	5,5	18	9	1,60	36,0	430	500	70
PA-300-18-Wireless	150	300	495	COPT-300	8	4	3,0	18	9	0,55	12,5	300	360	60
PA-600-22-Wireless	300	600	590	COPT-600	8	4	4,5	22	11	1,05	19,0	340	405	65
PA-1000-18-Wireless	500	1000	995	COPT-1000	8	4	5,5	18	9	1,60	36,0	430	500	70

Options

Type	Prix CHF
Potence HST-300-1100, Charge utile 300 kg, Longueur 1100 mm	110
Potence HST-600-750, Charge utile 600 kg, Longueur 750 mm	95
Chariot à pousser COPT-300 für PA-300, Largeur profile 50–200 mm	350
Chariot à pousser COPT-600 für PA-600, Largeur profile 50–200 mm	350
Chariot à pousser COPT-800 für PA-800, Largeur profile 50–200 mm	450
Chariot à pousser COPT-1000 für PA-1000, Largeur profile 50–200 mm	450
Chariot él. TD1 für pour Treuils PA, pour largeur profile 68-110 mm, Vitesse 16.4 m/min	690

Dessins cotés et dimensions

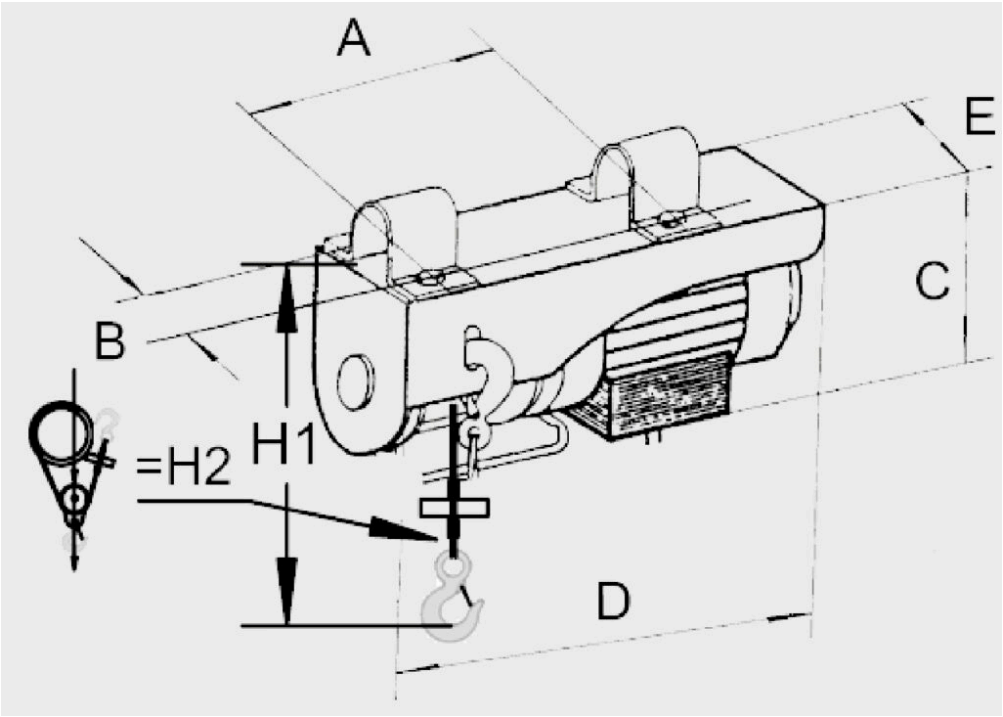

Dimensions mm

Type						
	A	B	C	D	E	ø F
PA-300D-18	190	90	146	337	133	M8
PA-300D-18-6	190	90	146	337	133	M8
PA-600D-12	190	100	178	385	147	M10
PA-600D-22	190	100	178	410	147	M10
PA-600D-22-6	190	100	178	410	147	M10
PA-800D-12	190	100	178	410	147	M10
PA-800D-22	190	100	178	410	147	M10
PA-1000D-12	300	110	269	490	170	M12
PA-1000D-18	300	110	269	490	170	M12