COMORGA
Hebezeuge Levage Sollevamento

COMLIFT

SH

Tampons de voie de chariot

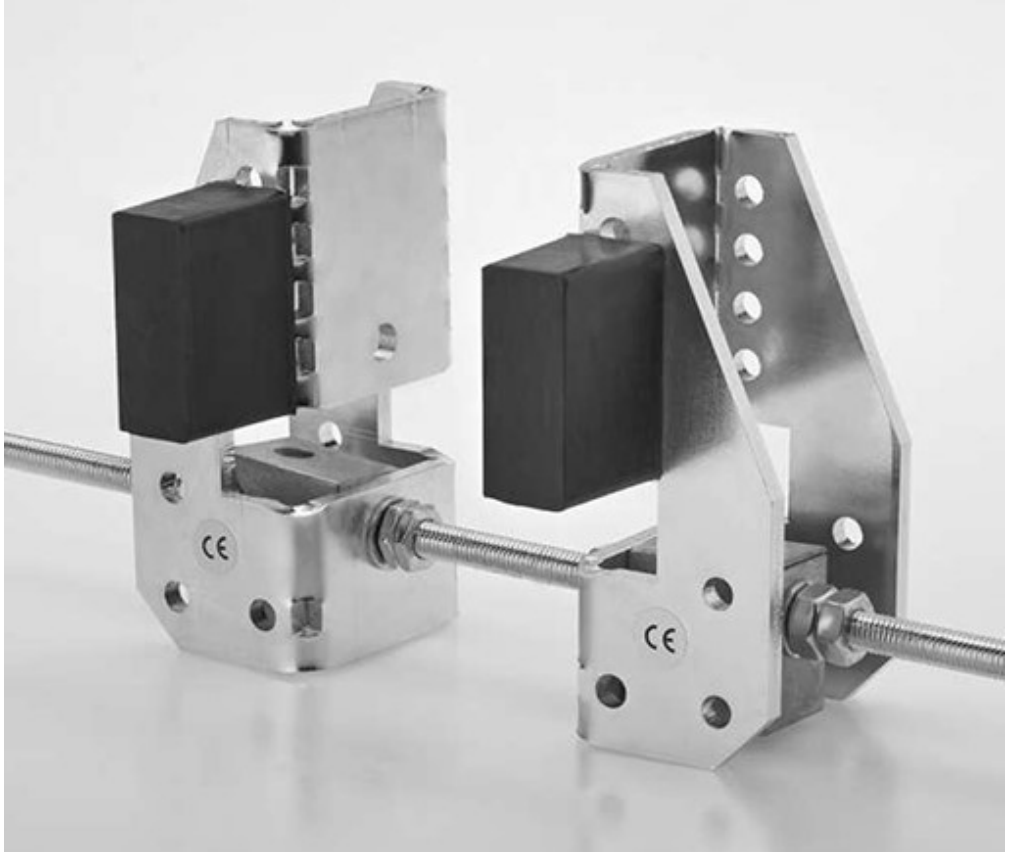

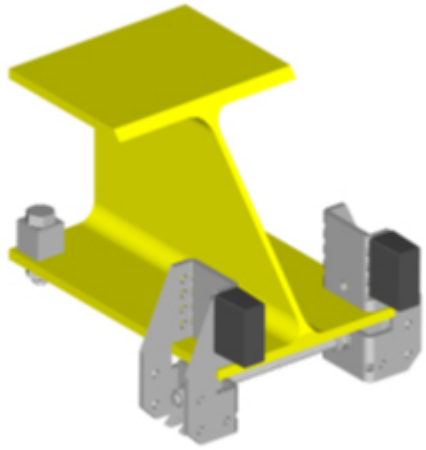

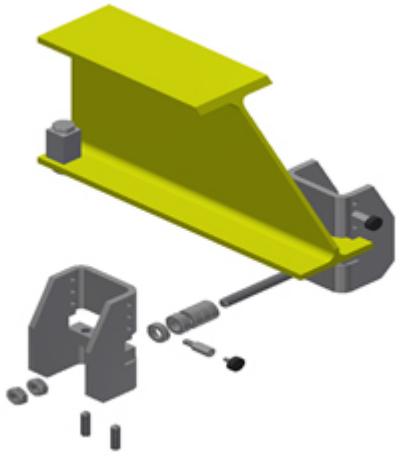

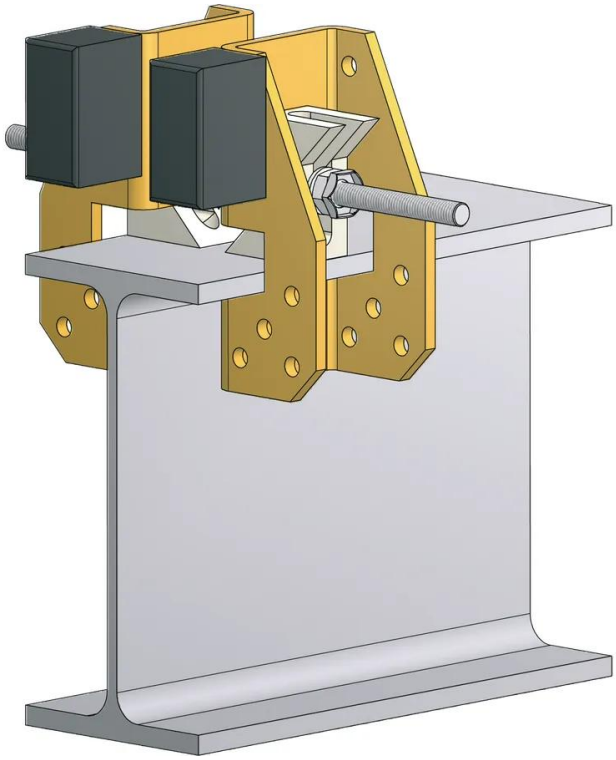

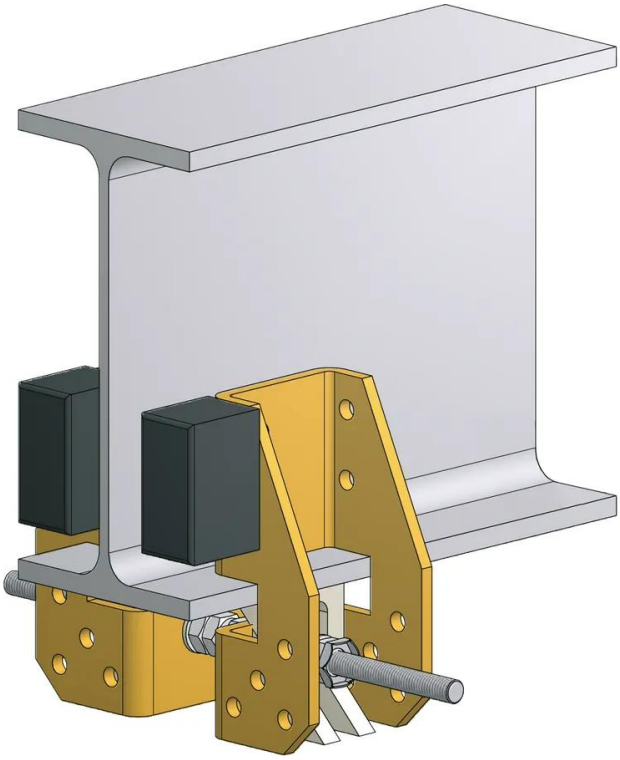

Les tampons de voie de chariot sont des limiteurs de train d'atterrissage universels pour :

- tous les chariots manuels et électriques jusqu'à 10000kg
- profilés de support à ailes parallèles

- épaisseur de l'aile de 7 à 25mm
- largeur d'aile de 46 à 300mm

Spécifications

Type	Épaisseur de la bride mm	Largeur de la bride mm	Prix CHF (paire)	Poids kg
SH-46-82	7-15	46-82	170	2
SH-82-300	7-25	82-300	150	2.5

Dessins cotés et dimensions

Type	pour chariots jusqu'à kg	poids maxi autorisé du palan kg	vitesse d'approche max. autorisée m/min
SH-82-300	125-1600	160	25
SH-82-300	2000	250	20
SH-82-300	2500	250	20
SH-82-300	3200	250	20
SH-82-300	4000	250	20
SH-82-300	5000	400	20
SH-82-300	6300	400	20
SH-82-300	8000	900	16
SH-82-300	10000	900	16
SH-46-82	1000	120	16