COMORGA
Hebezeuge Levage Sollevamento

COMLIFT

CK

Fourches pour palettes

Réglable en hauteur et en largeur, aussi pour palettes spéciales

- Pour la prise transversale des palettes
- La charge ne doit pas dépasser la longueur des fourches
- Avec chaîne de sécurité longueur 5 m
- À équilibrage manuel par déplacement de l'anneau de suspension

Spécifications

Type	Capacité de charge kg	Prix CHF	Poids kg
CK-10	1000	980	130
CK-20	2000	1320	200
CK-30	3000	1995	250
CK-50	5000	2750	370

Dessins cotés et dimensions

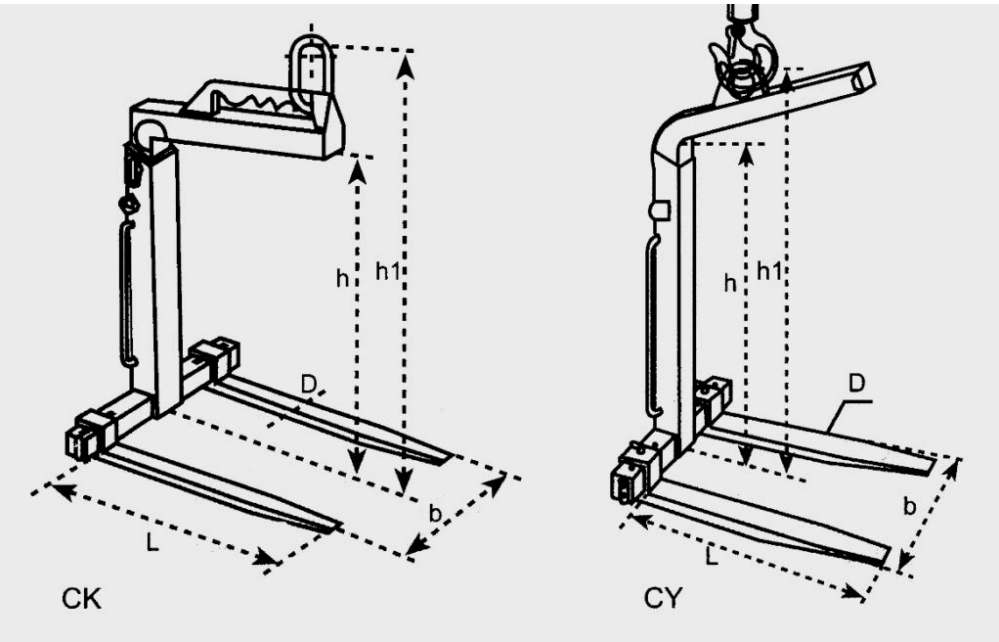

Dimensions mm

Type					
	h	h1	L	D	b
CK-10	1100–1600	1390–1890	1000	100 x 30	350–900
CK-20	1300–2000	1640–2340	1000	120 x 40	400–900
CK-30	1300–2000	1670–2370	1000	120 x 50	450–900
CK-50	1300–2000	1700–2400	1000	150 x 60	530–1000