COMORGA
Hebezeuge Levage Sollevamento

COMLIFT

COM-OCS-K

Balance électronique

COMLIFT
TARE
ZERO
COM-OCS-K
10000kg

- Construction robuste, carter en aluminium
- Protection IP54
- Suspension avec manille, crochet non tournant
- Display lumineux rouge 35 mm
- Alarme de surcharge
- Coefficient de sécurité mécanique: 4
- Précision 0.05 % de la charge nominale
- Avec accu rechargeable, fonctionnement plus 80 h, chargeur inclus
- Avec télécommande infrarouge distance 10 m
- Température de fonctionnement –10° – +40°
- Avec fonctions: marche / arrêt, tara zéro

Spécifications

Type	Prix CHF	charge de mesure maximale ton	charge de mesure minimale kg	Graduation fine kg	Poids kg sans manche, crochet	Poids kg avec manche, crochet
COM-OCS-K-10000	980	10	100	5	25,0	46,0
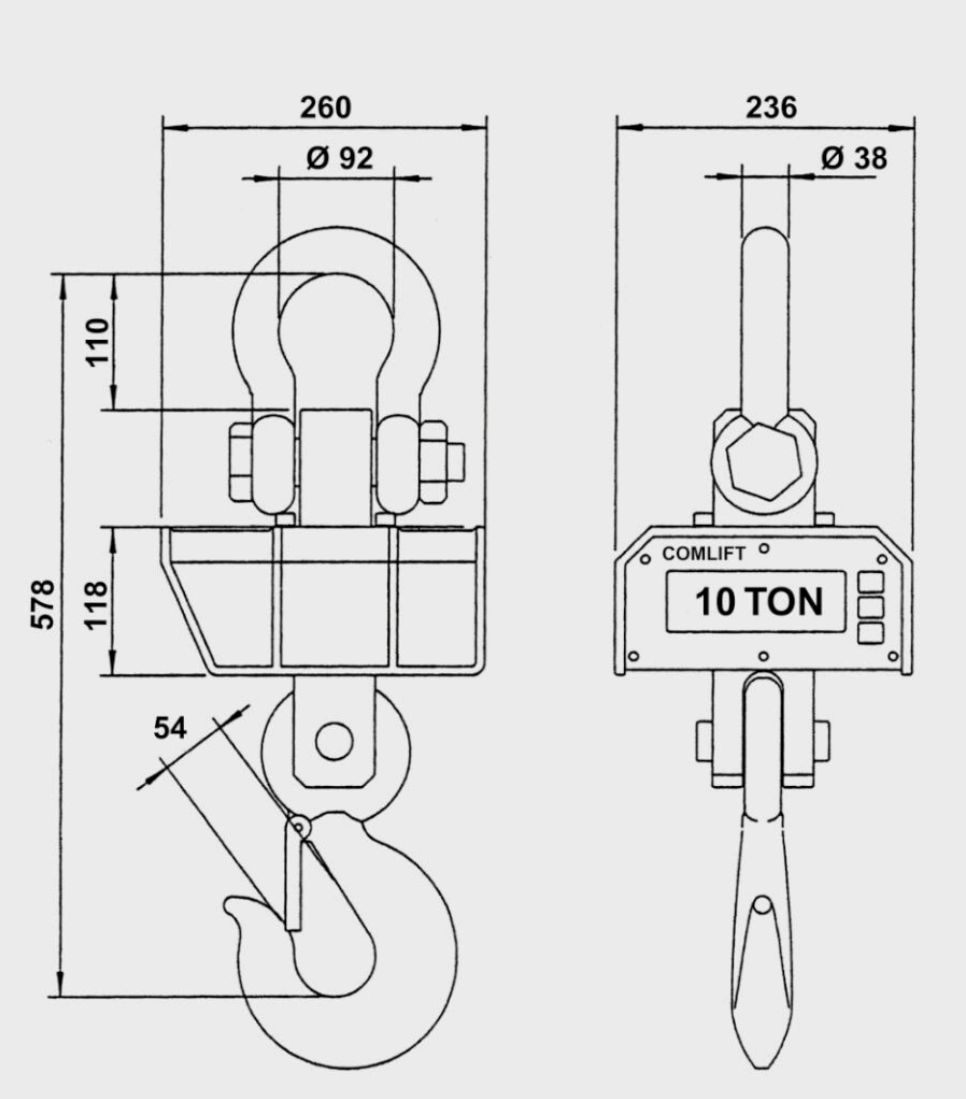
Dessins cotés et dimensions